Rebris E
páková sprchová baterie na stěnu
Povrch: **matná černá** Číslo položky: **72650670**

Popis

Vlastnosti

- 1 spotřebič
- vzdálenost středu: 150 mm ± 12 mm
- maximální průtokové množství při 3 barech: 14,9 l/min
- průtokové množství ruční sprchy při 3 barech: 14,9 l/min
- keramická kartuše
- nastavitelné omezení teploty
- zpětný ventil
- s odhlučněním
- připojení hadice DN15
- rozměr přívodů: DN15
- minimální provozní tlak: 1 bar
- maximální provozní tlak: 10 barů
- způsob montáže: připojovací etážky ve tvaru „ s“

Ocenění za design

reddot winner 2022

DESIGN AWARD 2022

ICONIC AWARDS 2022 INNOVATIVE ARCHITECTURE winner

GERMAN DESIGN AWARD WINNER 2023

Obrázek výrobku

Kótovaný výkres

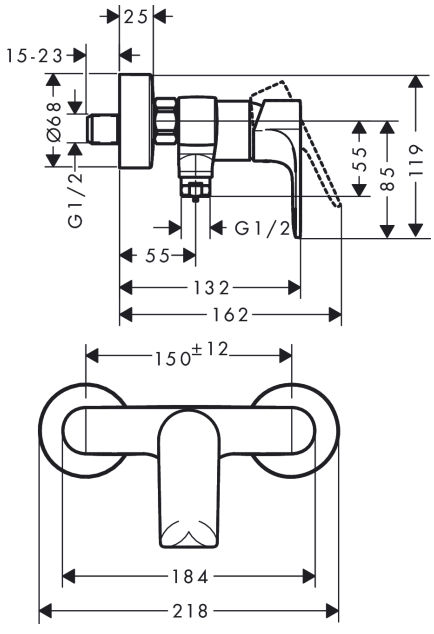

Rebris E
páková sprchová baterie na stěnu
Povrch: **matná černá** Číslo položky: **72650670**
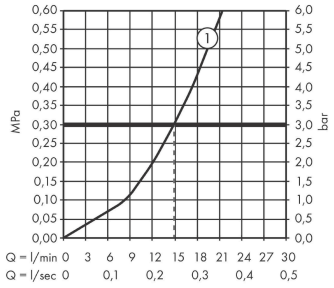
Průtokový diagram